Vestelli

Biopuhdistaja Pro -harmaavesipuhdistaja

Harmaavesipuhdistajan
Asennus-, käyttö- ja huolto-ohje

SISÄLTÖ

01 Biopuhdistaja Pro

02 Turvallisuus

03 Toimintaperiaate

04 Mitä tarvitset asennuksessa

05 Asennus

06 Käyttöönotto, käyttö ja huolto, takuu ja yhteystiedot

Biopuhdistaja Pro -ominaisuudet

Kapasiteetti
1–10 henkilöä

Mitoitusvirtaama
1200 l/vrk

Hetkellinen ylikuorma
1500 l/vrk

Hapetus – 1 puhallin
29 W

Materiaali
Muovi

Paino
noin 300 kg

Korkeus 1 830 mm

Leveys 1 700 mm

Pituus 2 400 mm

Viemäri sisään (pohjasta)
850 mm (Ø 110 mm)

Viemäri ulos (pohjasta)
800 mm (Ø 110 mm)

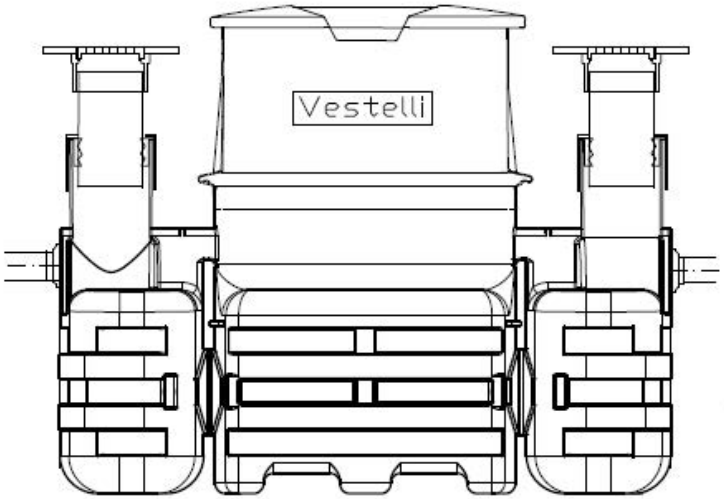

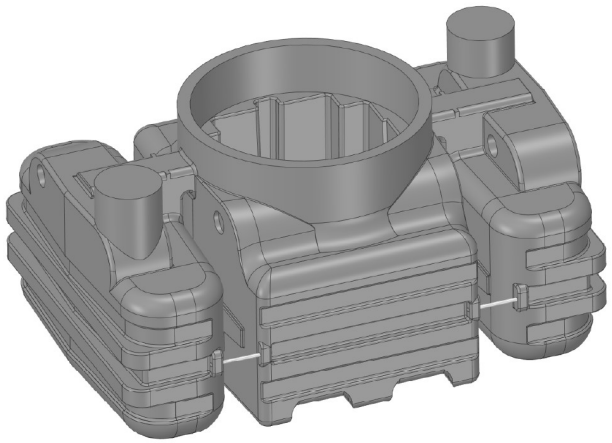

Turvallisuus

NOUDATA TARKASTI ASENNUSOHJEITA!

Sähköasennuksen saa tehdä vain ammattitaitoinen sähköasentaja, jolla on asianmukaiset luvat.

Kansi tulee lukita riippulukolla.

Toimintaperiaate

Biopuhdistaja on jatkuvatoiminen harmaavesipuhdistaja. Biopuhdistaja voidaan asentaa omakotitalon tai loma-asunnon harmaiden jätevesien puhdistajaksi. Oikein käytettynä Biopuhdistaja täyttää hajajätevesiasetuksen (157/2017) ankaramman vaatimustason kaikissa olosuhteissa. Käyttökatkokset tai ylikuormitukset eivät häiritse järjestelmän toimintaa.

Biopuhdistaja Pron toimintaperiaate on yksinkertainen. Toiminta perustuu jäteveden ilmastamiseen ja sitä tehostetaan biologisella puhdistamisella. Biomoduulien pinnalle kertyvä biokerros tehostaa jätevedessä olevien ravinteiden puhdistamista.

1. Harmaavesi johdetaan viettoviemärillä säiliön ensimmäiseen osastoon.
2. Ensimmäisessä ja toisessa osastossa harmaasta vedestä erotellaan rasvat ja kiintoaineet.
3. Harmaavesi siirtyy painovoimaisesti kolmannen osaston pohjalta biomoduuleihin.
4. Harmaavesi ilmastetaan biomoduuleissa pienillä happikuplilla.
5. Neljännessä osastossa vesi rauhoitetaan ja varmistetaan kiinteän aineen erottelu.
6. Neljännen osaston pohjalta jätevesi siirtyy purkupaikalle.

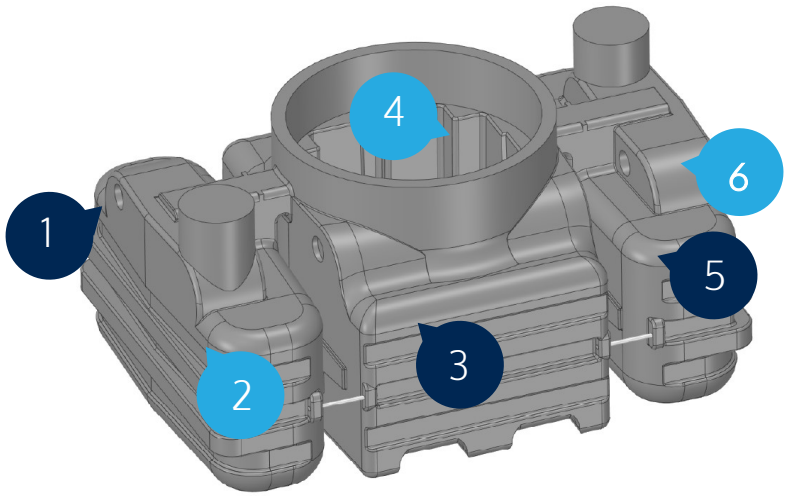

Tarvitset asennuksessa

Kaivinkone

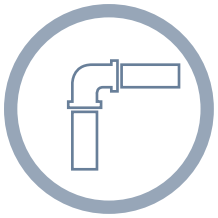

Viemärit ja viemärin osat 110 mm

Maantiivistin

Asennushiekka

Routaeristeet

Lapio

Liukuaine

Lukko

Vasara

Asentaja

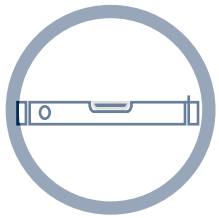

Vesivaaka

Rullamitta

Ammattitaitoinen sähköasentaja

Asennus

1. Kaiva säiliölle tarpeeksi laaja, turvallinen ja viemärin alareunasta 1 050 mm syvä kaivanto.
2. Tuo kiinteistöltä tuleva viemäri mahdollisimman lähelle säiliön paikkaa.
3. Tasaa maantiivistimellä kaivannon pohjalle vaakaan noin 20 cm asennushiekkaa.
4. Nosta Biopuhdistaja kaivantoon. Varmista vesivaa'an avulla, että puhdistamo on suorassa.
5. Täytä kaivanto hiekalla noin 20 cm välein tiivistäen pohjaosan puoleenväliin saakka. Huom! Kiinnitä Biopuhdistajan kansi täytön ajaksi, jotta säiliöön ei mene hiekkaa.
6. Työnnä kiinteistöltä tuleva viemäri säiliön kyljessä olevasta tiivisteestä sisään niin, että säiliön sisälle jää viemäriä näkyviin vähintään 5 cm. Johda lähtevä viemäri kohti purkupaikkaa.

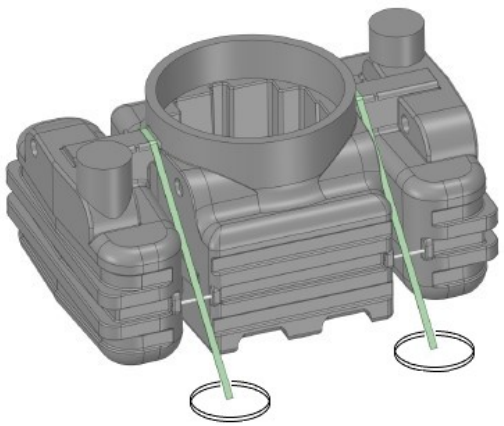

Ankkurointi

Säiliö tulee ankkuroida huolellisesti. Liinojen kanssa ankkuroitaessa liinojen paikat tyhjennysputkien ja moduulitilan välistä (kuvassa).

7. Kytke sähkökaapeli (esim. Maakaapeli MCMK 2x1,5+1,5) pistorasiaan.

   Huom! Kytkennät saa tehdä ainoastaan ammattitaitoinen sähköasentaja, jolla on asianmukaiset luvat. Korokeosassa on valmis läpivienti sähköjohdolle.
8. Täytä kaivanto kokonaan hiekalla. Asenna vettymätöntä eristelevyä (esim. Finnfoam FI-300 40mm) noin 1 m leveydeltä viemäreiden päälle sekä säiliön sivuille. Huom! Eristelevyille on korokeosassa valmis asennustaso.
9. Täytä routaeristyksen päälle lopullinen maa-aines, esim. hiekka tai multa.
10. Kytke kaivosta tuleva ilmaletku puhaltimen pistoliittimeen työntämällä.

Päälletäyttö

Maksimi päälletäyttö 1 metri tuloputken pohjasta mitattuna (tai 80 cm säiliön päältä mitattuna)

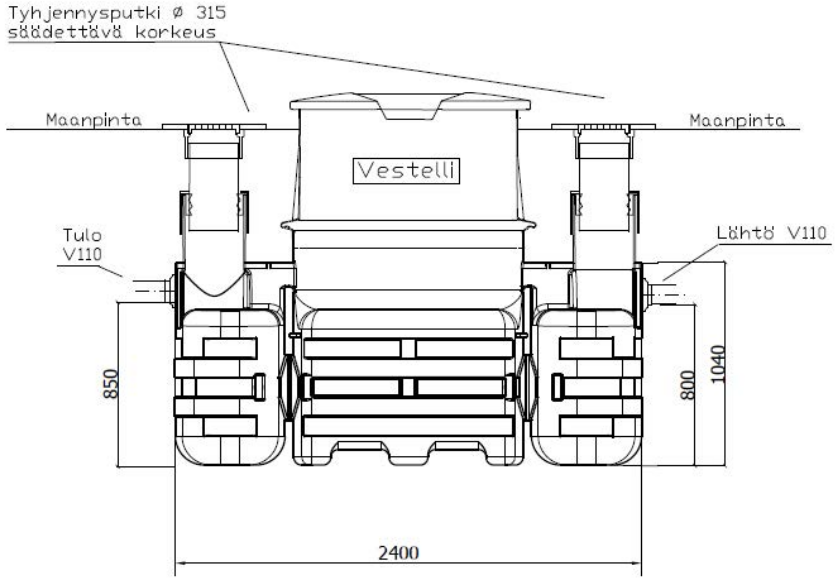

Käyttöönotto

- Täytä säiliö vedellä.
- Tarkista, että puhallin on huolellisesti kiinni telineessään ja ilmaletku on kiinni.
- Työnnä pistotulppa pistorasiaan, ja tarkista, että happikuplat nousevat biomoduuleihin.
- Aseta eristekansi paikalleen.
- Lukitse kansi erillisellä riippulukolla.

Käyttö ja huolto

- Biopuhdistajaan saa johtaa talouden kaikki harmaat jätevedet (pesu-, tiski-, pesukone-, suihku- ja kylpyvedet).
- Puhallin voidaan sammuttaa pidempien käyttökatkojen ajaksi. Jos Biopuhdistajaa ei käytetä pakkaskuukausina ja puhallin sammutetaan, tulee se irrottaa pistorasiasta ja nostaa sisätiloihin.
- Tyhjennä saostussäiliö kerran vuodessa ja varsinainen Biopuhdistaja tarvittaessa. Tarkista että puhallin toimii ja on tiukasti kiinni.
- Tuotteemme ovat laadukkaita ja toimintavarmoja. Jos kuitenkin havaitset toiminnassa häiriöitä, ota viipymättä yhteys asiakaspalveluumme. Neuvomme kaikissa kysymyksissäsi!

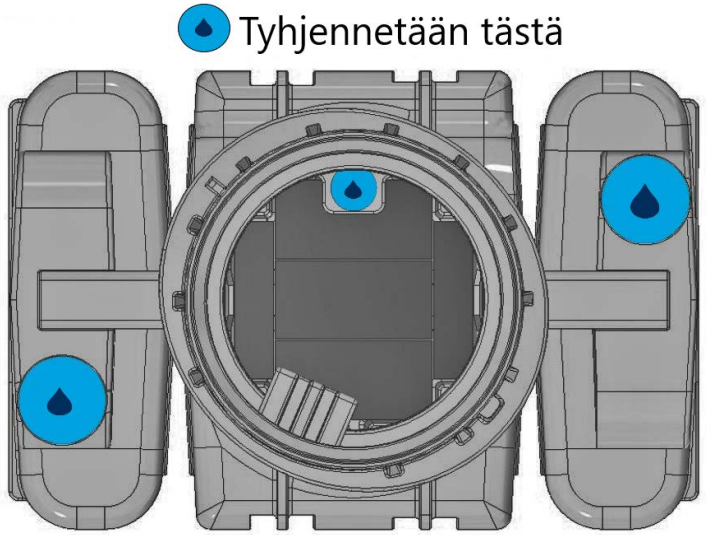

Yleisimmät vikatilanteet

- Ilmapumppu ei toimi →
  - Mikäli ilmapumppu ei käy, tarkista ensin, että Biopuhdistajan pistorasiaan tulee sähkö.
  - Mikäli ilmapumppu on rikkoutunut, tilaa varaosailmapumppu Vestellin asiakaspalvelusta.

Takuu

- Myönnämme Biopuhdistaja Pro -harmaavesipuhdistajalle kahden (2) vuoden takuun. Takuun piiriin kuuluvat rakenne- ja valmisteviat, joista on ilmoitettu takuuaikana.
- Takuu luetaan alkavaksi hankintapäivästä. Huomioithan, että takuu ei uusiudu huollon tai korjauksen yhteydessä.
- Takuu ei kata asennus-, suunnittelu- tai käyttövirheitä.

Välilliset vahingot

Vestelli ei ole velvollinen korvaamaan ostajalle toimituksen viivästymisestä tai virheellisyydestä aiheutuneita välillisiä vahinkoja. Vestelli ei vastaa tavaran henkilöille eikä kiinteälle tai irtaimelle omaisuudelle aiheuttamasta vahingosta, mikäli Vestelliä ei tuotevastuun perusteella velvoiteta suorittamaan korvausta.

Vestelli

Yhteystiedot

Vestelli Oy

010 232 7220

info@vestelli.fi

www.vestelli.fi

Y-tunnus: 2364009-4

Jätevesijärjestelmään liittyviä yleisiä määräyksiä ja suosituksia

Järjestelmä on määräysten mukaisesti toteutettava siten, että se voidaan tarvittaessa tarkastaa ja puhdistaa kauttaaltaan. Käytännössä se voidaan toteuttaa rakennuksen ulkopuolella helpoiten asentamalla viemärintarkastusputket (VTP) viemärin suunnanmuutoskohtiin ja viemärintarkastuskaivot (VTK) viemärin haarakohtiin. Paikalliset vaatimukset tarkastusyhteille saat kunnan viranomaiselta.

Järjestelmän jälkeen puhdistettu jätevesi voidaan yleensä joko imeyttää maahan tai johtaa avo-ojaan. Maahan imeytettäessä on aina varmistuttava maaperän soveltuvuudesta imeytykselle ja avo-ojaan purettaessa on varmistuttava paikan soveltuvuus purulle. Purkupaikka tulee tarkistaa ajoittain. Helpoiten imeytyspaikka voidaan toteuttaa valmiilla imeytyskaivopaketilla (IKP). Purettaessa avo-ojaan vaaditaan usein erillinen näytteenottokaivo (NOK). Paikalliset vaatimukset jäteveden purulle saat kunnan viranomaiselta.

Harmaavesipuhdistajan huoltopöytäkirja

PVM	HUOLTOTAPAHTUMA	SUORITTAJA

Hyödyllisiä yhteystietoja

Jätevesisuunnittelija:

Nimi/yritys _____

Osoite _____

Puhelin _____

Sähköposti _____

Asentaja/urakoitsija:

Nimi/yritys _____

Osoite _____

Puhelin _____

Sähköposti _____

Ostopaikka/jälleenmyyjä:

Nimi/yritys _____

Osoite _____

Puhelin _____

Sähköposti _____

Huolto:

Nimi/yritys Vestelli Oy

Osoite Tonttukaari 9, 10160 DEGERBY

Puhelin 010 232 7220

Sähköposti info@vestelli.fi

Lietetyhjentäjä:

Nimi/yritys _____

Osoite _____

Puhelin _____

Sähköposti _____

Rakennusvalvonnan yhteystiedot:

Nimi/kunta _____

Osoite _____

Puhelin _____

Sähköposti _____